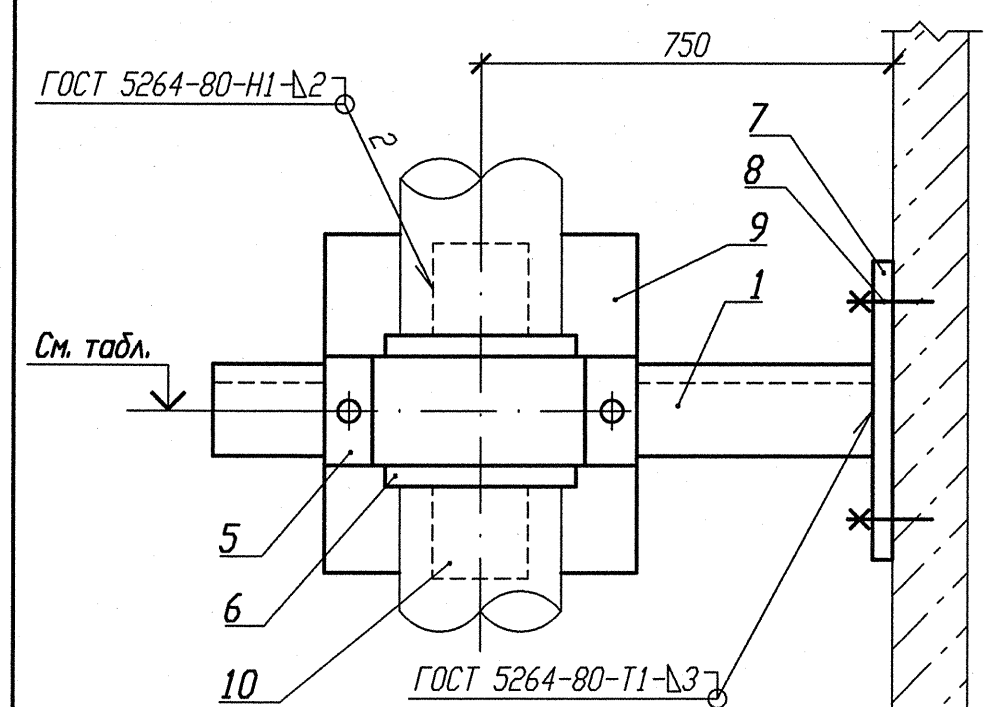


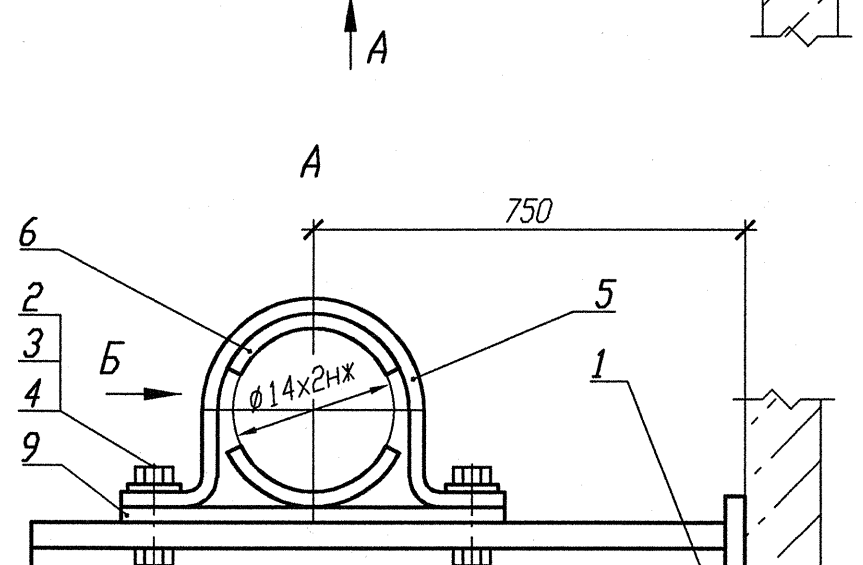


Деталь поз. 5 (Lр=100)

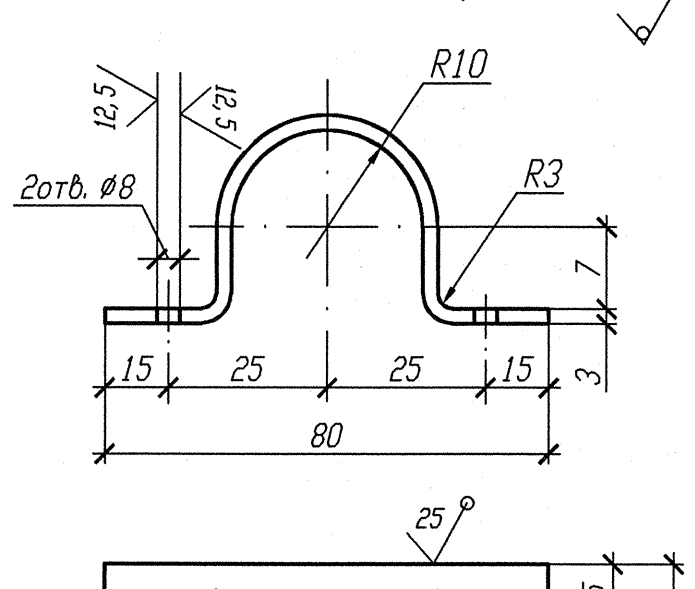


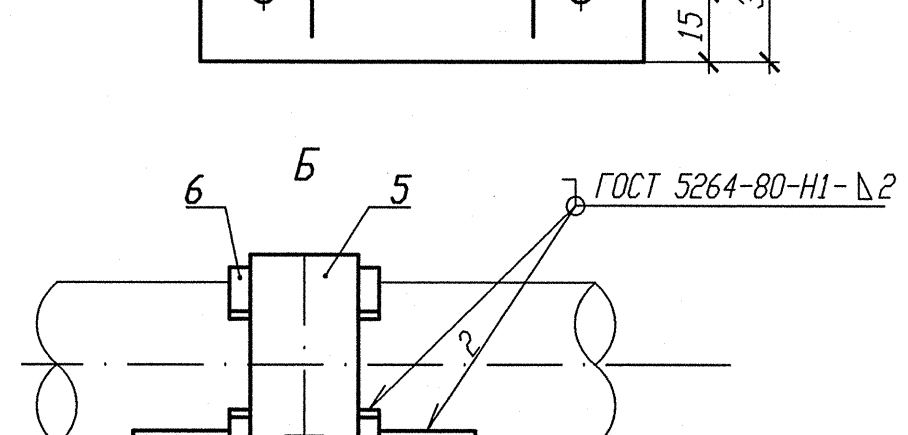


Деталь поз. 7

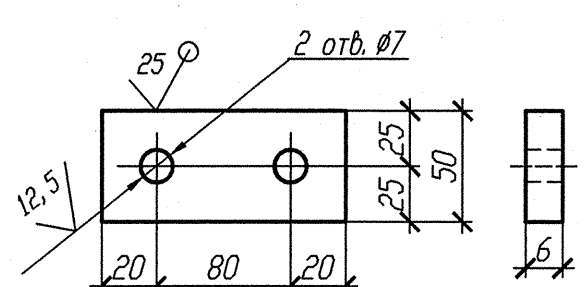


Деталь поз. 6

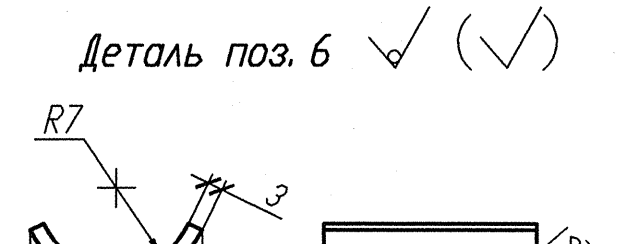


Деталь поз. 10

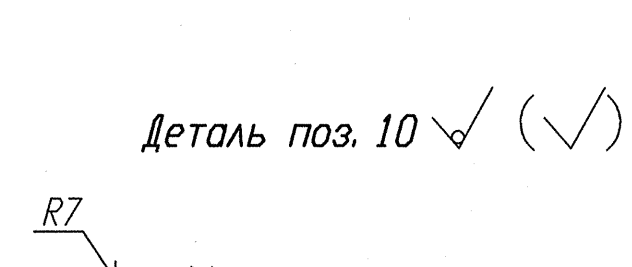


Спецификация деталей

| Поз. | Обозначение | Наименование | Кол. | Материал | Масса, кг ед. | Масса, кг общ. | Примечание |
|---|---|---|---|---|---|---|---|
| 1 | ГОСТ 8509-93 | Уголок В 50х50х5 l=810 | 1 | Ст 3 пс 2-св ГОСТ 535-2005 | 3, 05 | 3, 05 | |
| 2 | ГОСТ 7798-70 | Болт М6-6gх30. 56. 35 | 2 | 35 ГОСТ 1050-88 | 0, 009 | 0, 018 | |
| 3 | ГОСТ 11371-78 | Шайба А. 6х2. 02. Ст3пс | 2 | ОК360В-2-IV-Ст3пс ГОСТ 16523-97 | 0, 0014 | 0, 0028 | |
| 4 | ГОСТ 5915-70 | Гайка М6-6Н. 8. 35 | 4 | 35 ГОСТ 1050-88 | 0, 0026 | 0, 0104 | |
| 5 | БК-1998784 | Полухомут Б-ПН-3х100х30 | 1 | ОК360В-4-IV-Ст3сп-св ГОСТ 16523-97 | 0, 08 | 0, 08 | |
| 6 | БК-1998785 | Прокладка Б-ПН-3х22х50 | 2 | 12Х18Н10Т-М4г ГОСТ 5582-75 | 0, 03 | 0, 06 | |
| 7 | ГОСТ 19903-74 | Лист Б-ПН 6х120х50 | 1 | Ст 3 сп 5-св ГОСТ 14637-89 | 0, 2826 | 0, 2826 | |
| 8 | ГОСТ 28778-90 | Болт БСР 6х65 У3 | 2 | Сборный | 0, 0319 | 0, 0638 | |
| 9 | ГОСТ 19903-74 | Лист Б-ПН 3х150х80 | 1 | ОК360В-4-IV-Ст3сп-св ГОСТ 16523-97 | 0, 283 | 0, 283 | |
| 10 | БК-1998786 | Упор Б-ПН-3х22х50 | 2 | 12Х18Н10Т-М4г ГОСТ 5582-75 | 0, 03 | 0, 06 | |
| | ГОСТ 2246-70 | Проволока | | СВ-04Х19Н11М3 | | - | |
| | ГОСТ 9467-75 | Электроды | | УОНИИ 13/45 | | - | |
| | | | | Итого: | | 3, 911 | |

1 Привязку опоры смотри изометрический чертеж 3TV11Z29, 3TV11Z35, 3TV11Z39.
2 Сварку производить по ГОСТ 5264-80.
3 Отметка трубопровода подлежит уточнению в соответствии с уклоном трубопровода.
4 Спецификация составлена на одну опору.
5 Изготовить три комплекта.

| N опоры | Рабочее состояние | | | | | | Холодное состояние | | | | | | Сейсмическое состояние | | | | | | Отметка опоры | Изометрич. чертеж |
|---|---|---|---|---|---|---|---|---|---|---|---|---|---|---|---|---|---|---|---|---|
| | Усилия, кН | | | Моменты, кН. м | | | Усилия, кН | | | Моменты, кН. м | | | Усилия, кН | | | Моменты, кН. м | | | | |
| | Px | Py | Pz | Mx | My | Mz | Px | Py | Pz | Mx | My | Mz | Px | Py | Pz | Mx | My | Mz | | |
| 3TV10Y036 | 0, 008 | 0, 071 | 0, 433 | 0, 042 | 0, 005 | -0, 003 | 0 | 0 | -0, 044 | 0 | 0 | 0 | 0, 006 | 0, 012 | 0, 022 | 0, 005 | 0, 003 | 0 | +16, 898 | 3TV11Z29 |
| 3TV10Y037 | 0, 012 | -0, 036 | 0, 369 | -0, 003 | 0, 005 | -0, 004 | 0 | -0, 001 | -0, 056 | -0, 001 | 0 | 0 | 0, 004 | 0, 008 | 0, 020 | 0, 002 | 0, 001 | 0 | +17, 033 | 3TV11Z35 |
| 3TV10Y0230 | 0, 002 | -0, 004 | 0, 319 | 0, 002 | 0, 001 | 0 | 0 | 0 | -0, 294 | 0 | 0 | 0 | 0, 006 | 0, 009 | 0, 025 | 0, 002 | 0, 002 | 0 | +25, 755 | 3TV11Z39 |

АРХИВНЫЙ ЭКЗЕМПЛЯР

Инв. N подл. R3. 03732. 1. 0. 13
Лист 92

| Изм. | Кол. уч. | Лист | Nдок. | Подпись | Дата |
|---|---|---|---|---|---|
| Инж. 2к. | | Случевская | | | 12.02 |
| Пров. инж. 1к. | | Шабинский | | | 12.02 |
| Пров. вед. инж. | | Махотина | | | 12.02 |
| Н. контр. | | Краснояров | | | 13.02 |

R3. TV10. 3095. 013. 03. 00. 010

Ростовская АЭС Блок 3

Реакторное отделение
Герметичная часть
Трубопроводы отбора проб
Рр больше 2, 2 МПа

| Стадия | Лист | Листов |
|---|---|---|
| Р | | 1 |

Опора неподвижная
3TV10Y036, 3TV10Y037, 3TV10Y230

ОАО "НИАЭП" 2013

Инв. N подл. | Подп. и дата | Взам. инв. N
R3.03732.1.0.13 | 12.02.13

Формат А4х3